ART-INOX
ŚRUBY NIERDZEWNE I KWASOODPORNE

zawias nierdzewny A4 64x64x4
k8428

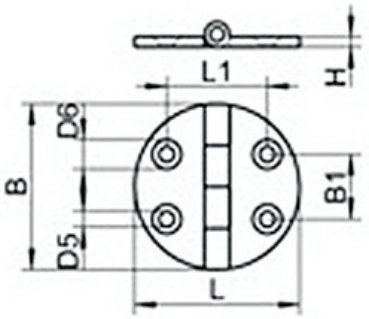

Rozstaw otworów w zawiasach może się różnić od zamieszczonych na rysunku!

Dostępne wielkości									
L	L1	B	B1	H	D5	D6	_	A2	A4
64	39	64	25	4	6.0	11.3	_		A4

www.art-inox.com.pl

ART-INOX Katarzyna Żubrycka, 44-300 Wodzisław Śląski, ul. Dr. Lucjana Mendego 11, NIP: 529-125-13-52
tel. 32 455 28 25, fax 32 445 02 62, tel. kom. 606 506 802
e-mail: biuro@art-inox.com.pl
www.art-inox.com.pl